Varianta cu element tronconic armat pentru rezemarea ramelor si capacelor

Sectiunea A-A

Scara 1:20

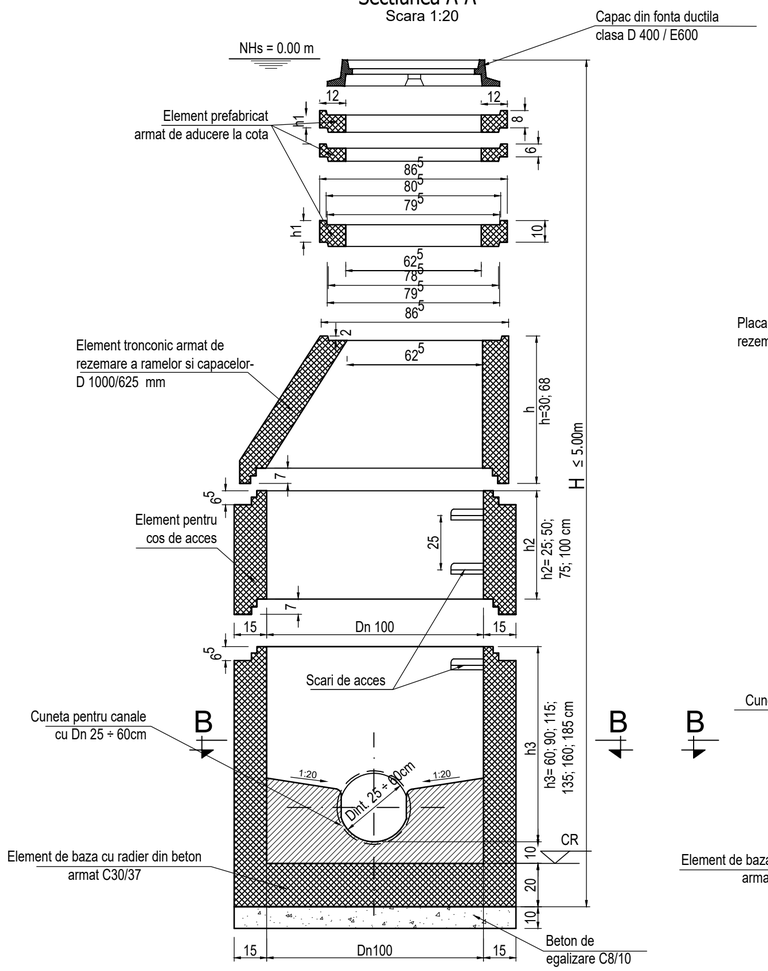

Varianta cămin cu placa de reductie armata, pentru rezemarea ramelor si capacelor

Sectiunea A-A

Scara 1:20

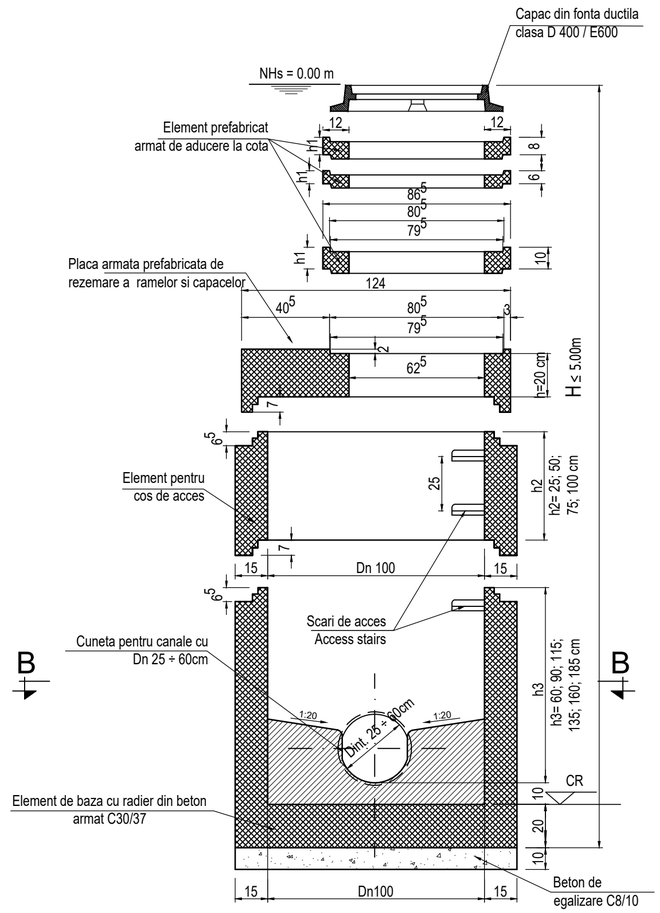

Sectiunea /Section B-B

Scara / Scale 1:20

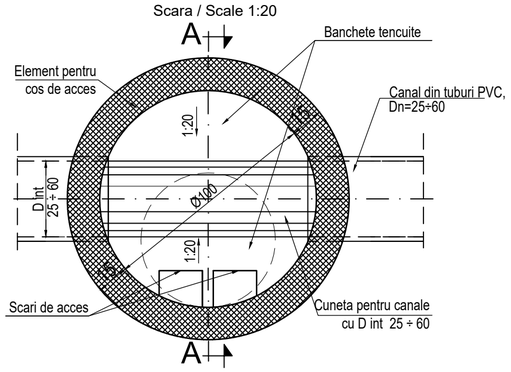

MATERIALE:

Beton de egalizare: X0, C8/10, Cl 0.40, Dmax=32mm.

Beton armat prefabricat: C35/45, XC2+XS2, P_8^{10}, Cl 0.20, Dmax=8mm, S2.

Beton de panta la interior: XC1, C16/20, Cl 0.40, Dmax = 16mm.

Otel beton: BST500c.

NOTA 1:

- Pentru calculul caminelor, s-a considerat nivelul hidrostatic al apei subterane NHs la suprafata terenului natural. Pentru acest nivel, gradul de asigurare la plutire este 1.1.
- Indiferent de combinatia de elemente prefabricate utilizate in alcatuirea camiului, se va calcula gradul de asigurare la plutire, iar acesta nu va fi mai mic de 1.1.
- Pe intreaga durata a montarii prefabricatelor, a turnarii betonului de panta din interior si a executiei umpluturii perimetrale se vor executa obligatoriu epuismente.

NOTA 2:

- CATEGORIA DE IMPORTANTA A CONSTRUCTIILOR ESTE "C" NORMALA, CALITATEA LUCRARILOR ASIGURANDU-SE DUPA MODELUL 3.
- CERINTA DE CALITATE A EXIGENTELOR ESENTIALE ESTE A1(A11) SI B9 CONFORM H.G.925/95.
- CAMINELE SE VOR ASEZA PE UN STRAT DE BETON SIMPLU C8/10 DE EGALIZARE DE 10 CM GROSIME.

NOTA 3:

ELEMENTELE PREFABRICATE ALE CAMINULUI SE VOR MONTA INTRE ELE OBLIGATORIU CU GARNITURI INELARE DE ETANSARE (TIP EPDM)

Inainte de turnarea betonului, se vor monta in cofraj toate piesele incastrate. Nu se admit spargeri ulterioare.

*Golurile de trecere ale conductelor vor fi prevazute cu piese de trecere cu garnituri din EPDM pentru conducte din PVC.

ACEST TIP DE CAMIN ESTE VALABIL PENTRU CONDUCTE PVC Ø 25÷50cm SI PENTRU CONDUCTA PAFSIN Ø 60cm

Pentru pozitionarea golurilor de trecere a conductelor prin peretii caminului si pentru montarea pieselor de trecere se vor consulta plansele de specialitate (Plan de situatie, profile longitudinale, plansa de montaj).

Revizia	Nume	Semnatura	Motivul reviziei sau documentul
02	ing.	.....	.....
01	ing.	.....	.....

TADECO CONSULTING

REC Resourcing Environmental Consulting

PHOENICIA BUSINESS CENTER
Str. Turturelelor nr. 11A - CORP-C,
Sector 3, Bucuresti
Tel: +4021 321 22 74
Fax: +4021 321 22 78
E-mail: office@tadeco.ro

ENTITATE CONTRACTANTĂ :
SC AQUASERV SA TULCEA
BENEFICIAR FINAL:
SC AQUASERV SA TULCEA

AQUASERV TULCEA

Titlu proiect:
CS AT PDD - Asistenta tehnica pentru pregatirea aplicatiei de finantare si a documentatiilor de atribuire pentru **„Proiectul regional de dezvoltare a infrastructurii de apa si apa uzata din judetul Tulcea in perioada 2021-2027"**
TL-CL-12: „EXTINDEREA ȘI REABILITAREA SISTEMULUI DE ALIMENTARE CU APA SI A SISTEMULUI DE COLECTARE A APELOR UZATE MENAJERE IN ISACCEA, MACIN SI MAHMUDIA"

	Nume:	Semnatura:	Scara: 1:20
Proiectat:	Ing. Dan Margaritescu		Faza de proiectare: DA+PT+DE/DTAC
Desenat:	Ing. Dan Margaritescu		
Verificat:	Ing. Alice Vladoi		Data: 2025
Aprobat:	Ing. Anca Tofan		

Titlu plansa:

Detaliu camin de vizitare canalizare din beton

PLANSA Nr.: TL-CL12-DT-09

Revizie 0

594x420